POMPA PER ALTE PORTATE MODELLO POM-GRAZ420

(*PUMP FOR HIGH FLOW RATES MODEL POM-GRAZ420*)

OPZIONI (*Options*):

A = n.2 fori passanti Ø4.1 (*n.2 passing holes Ø0.161*)

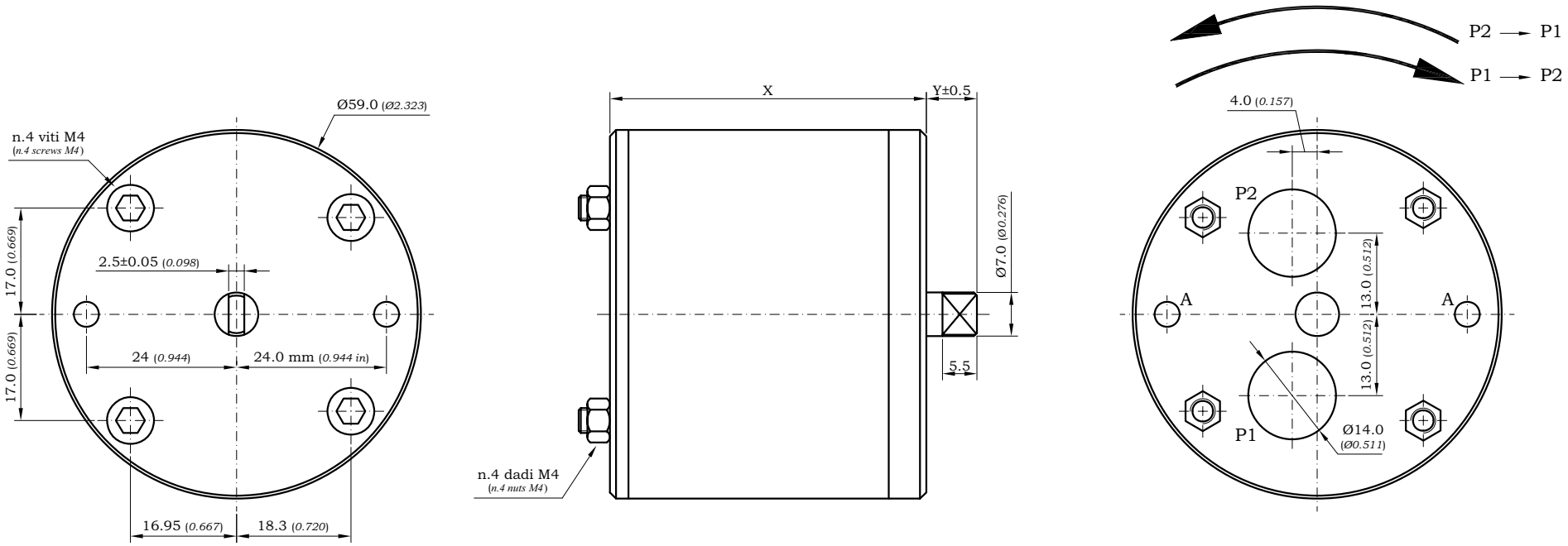

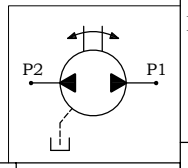

Codice (*Code*)	X	Y Min	Y Max	Cilindrata (*Displacement*)
	mm (*in*)	mm (*in*)	mm (*in*)	cm^3/rev (in^3/*rev*)
POM-Ferrari	23.0 (*0.905*)	29.0 (*1.141*)	29.9 (*1.177*)	2.74 (*0.167*)
POM-Ferrari20	29.8 (*1.173*)	7.6 (*0.299*)	7.9 (*0.309*)	4.07 (*0.248*)
POM-GRAZ280	37.0 (*1.457*)	7.2 (*0.283*)	7.8 (*0.307*)	5.48 (*0.334*)
POM-GRAZ350	43.8 (*1.724*)	5.9 (*0.232*)	6.5 (*0.256*)	6.82 (*0.416*)
POM-GRAZ420	50.6 (*1.992*)	5.9 (*0.232*)	6.5 (*0.256*)	8.15 (*0.497*)

	POM-GRAZ420					
DIS N°	*CODICE INTERNO*	*DIMENSIONI*	*TOLLERANZE GENERALI*	*MATERIALE*	*PESO*	*QUANTITA'*
PMPO			*DENOMINAZIONE:* Pompa per alte portate modello POM-GRAZ420			
			DATA:	*SCALA:* 1:1		
			DISEGNATO DA:	*FILE:*		*A4*
			NOTE:		*REVISIONE N°:*	

IL PRESENTE DISEGNO E' DI PROPRIETA' DELLA P.M.P.O. S.R.L., PERTANTO NON PUO' ESSERE UTILIZZATO PER LA COSTRUZIONE DELL'OGGETTO RAPPRESENTATO, NE' COMUNICATO A TERZI O RIPRODOTTO SENZA LA AUTORIZZAZIONE SCRITTA DELLA P.M.P.O. S.R.L.